Seadmete paigaldus

Meie välijõusaali seadmed on mõeldud paigaldamiseks tugevatele pindadele, et tagada seadmete stabiilsus ja turvalisus. Järgnevalt on toodud kolm erinevat paigaldusvõimalust, mis tagavad seadmete kindla kinnitamise ja turvalise kasutamise.

Paigaldus 1: Teisaldatav alusplaat

Teisaldatavad alused sobivad paigaldamiseks kohtadesse, kus ei ole võimalik kaevetöid teha või kus on soov trenažööre hoida väljas ainult hooajal.

Selle paigaldusviisi näidet päris projektis näed SIIT

Alusplaadi kirjeldus:

Teisaldatavad alusplaadid on valmistatud niiskuskindlast vineerplaadist, mis on kaetud vastupidava ja ilmastiku eest kaitsva Line-X struktuurse polüvinüülvärviga. Plaadi servad on lõigatud 40-kraadise nurga alla ja nurkades on tõsteaasad.

Paigaldus 2: Betoonist alusplaat

Betoonist aluste kasutamine on kõige levinum paigaldusviis, mis tagab seadmete tugeva fikseerimise maapinnale.

Selle paigaldusviisi puhul jääb betoonplaadi pealmine pind tavaliselt nähtavale ja viimistlemata ning plaat on ümbruses oleva maapinnaga tasa, kuid soovi korral võib selle katta näiteks EPDM turvaaluskattega.

Selle paigaldusviisi näidet päris projektis näed SIIT

Paigaldusprotsess:

1. Kaevake vähemalt 40 cm sügavune auk, mis on betoonplaadi mõõtmetest igas suunas vähemalt 20 cm suurem;
2. Täitke auk 20–25 cm paksuse killustikukihiga (fraktsioon 16–32 mm);
3. Killustiku peale lisage 3–5 cm sõelmekiht (fraktsioon 0–5 mm) tasandamiseks;
4. Tõstke betoonplaat paika ja veenduge selle tasapinnalisuses;
5. Soovi korral võib betoonplaadi katta 10 mm paksuse EPDM turvaaluskattega, aga võib ka katmata jätta;
6. Kinnitage trenažöör betoonplaadi külge M12 x 90 mm kiilankrutega ja aukude puurimisel arvestage sellega, et betoonplaadi servast peavad augud olema vähemalt 50 mm kaugusel.

Aluse mõõdud:

1000x2500mm - OFG002; OFG003; OFG005; OFG007; OFG010; OFG011; OFG012 OFG013; OFG014; OFG015; OFG017; OFG018; OFG019

1000x3000mm - OFG001; OFG004; OFG009; OFG016

1000x3500mm - OFG008

1300x5000mm - OFG006

Paigaldus 3: Betoonist kuubikud

Betoonkuubikute kasutamine võimaldab peita nii kuubikud kui ka nende kinnitused pinnakatte alla, luues hoolikalt kujundatud ja visuaalselt meeldiva keskkonna.

Näiteks võib ala katta puukooreseguga nii, et kõik kuubikud ja kinnitused jäävad täielikult peitu, tagades loomuliku ja maastikuga sulanduva välimuse.

Selle paigaldusviisi näidet päris projektis näed SIIT

Kuubiku mõõdud:

PIKKUS
600mm

LAIUS
600mm

KÕRGUS
800mm

Paigaldusprotsess:

1. Eemaldage pinnas paigaldusalalt 20 cm sügavuselt;
2. Kaevake betoonkuubikute jaoks 100 - 110 cm sügavused augud;
3. Betoonkuubikute alla rajage vähemalt 20–30 cm paksune killustikupadi (fraktsioon 16–32 mm);
4. Paigaldage betoonkuubikud killustikule ja kontrollige, et need oleksid omavahel joondatud ja tasapinnaliselt;
5. Kinnitage trenažöörid betoonkuubikute külge M12 x 90 mm kiilankrutega ja aukude puurimisel arvestage sellega, et betoonkuubiku servast peavad augud olema vähemalt 50 mm kaugusel.
6. Katke kogu ala sobiva pinnakattematerjaliga nii, et kuubikud jäävad pealt kaetud.

Ohutusala ja paigaldusnõuded

Oluline on arvestada, et igal trenažööril peab olema 1500 mm ohutusala kõikidest külgedest.

Sellel alal ei tohi olla mingeid takistusi, et tagada ohutu liikumisruum kasutajatele.
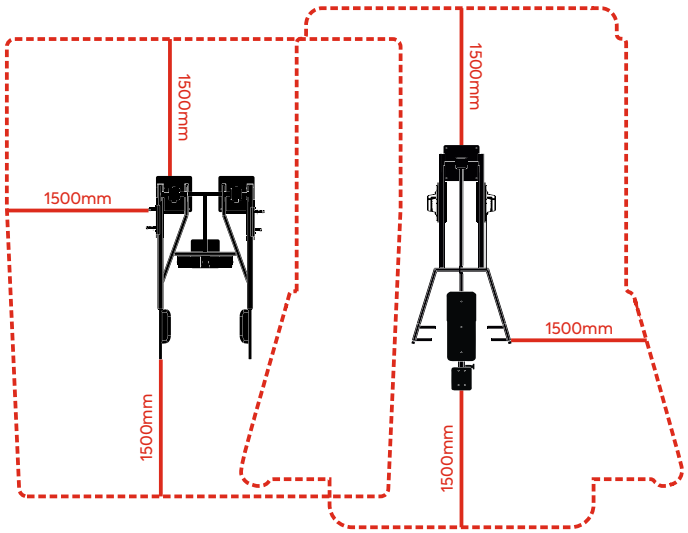
Kaks erinevat trenažööri võivad jagada ühte ohutusala, kuid iga trenažööri ümber peab olema vähemalt 1500 mm vaba ruumi.